LION ENGINEERING

食品・健食向け

高速粉体異物検査装置

VISCANNER GIOC-1F

毛髪、虫等の異物を除去！
異物混入防止に寄与します。

外観図

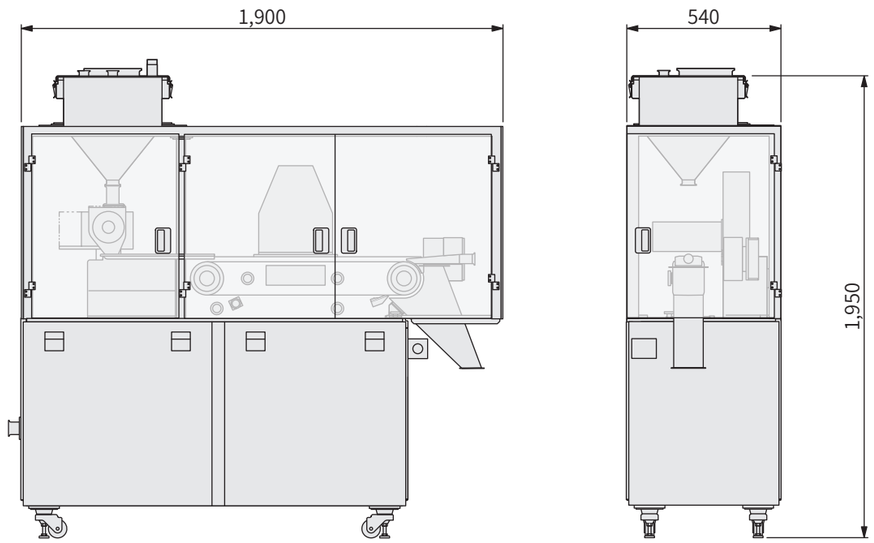

定格及び性能

型式	VISCANNER GIOC-1F
機械本体寸法	約 540W × 1,900L × 1,950H（mm）
搬送列数	1 コンベアー
処理量※1	MAX 70kg ／ h
検査精度	黒色φ 300μm 100%／有色φ 300μm 100% ／繊維φ 50μm × 5mm 100%（最小検出精度 50μm）
画像処理	VISCANNER GUID-F
画像分解能	1 カメラ当たり 1,628 × 1,236（画素）
カメラ	3CCD カラーカメラ
カメラ台数	1 台
光源	LED ストロボ照明
照明方式	上下方向特殊拡散照明
制御ラック	ステンレス製防塵仕様
タッチパネル	12 インチ TFT カラー液晶（機械操作用）／ 19 インチ TFT カラー液晶（画像処理用）
集塵機	不良回収用集塵機
オプション	粉塵用集塵機／粉体供給（排出）装置／金属除去器／架台

※1 粉体の性状により異なります。

お問い合わせ

〈販売元〉■製品に関するお問合わせ先はこちら

〈製造元〉

ライオンエンジニアリング株式会社
FEシステム事業部
本　　社：〒130-0026 東京都墨田区両国2-10-14 両国シティコア 15階
T　e　l：03-5624-2506（直通）
F　a　x：03-5624-2515
U　R　L：http://www.lion-eng.co.jp/
E-Mail：lion-eng@lion.co.jp

ライオンエンジニアリング株式会社では、画像処理系・光学系・機械系を含めた検査システムをトータルエンジニアリングします。
ライオンエンジニアリング株式会社は、ライオン株式会社の100%出資子会社です。
本カタログの仕様は、予告なしに変更することがありますので予めご了承ください。

［カタログNo.KH-46A 1503］

食品製造工程における毛髪、虫等の異物除去を実現し品質・衛生管理の向上に寄与します。

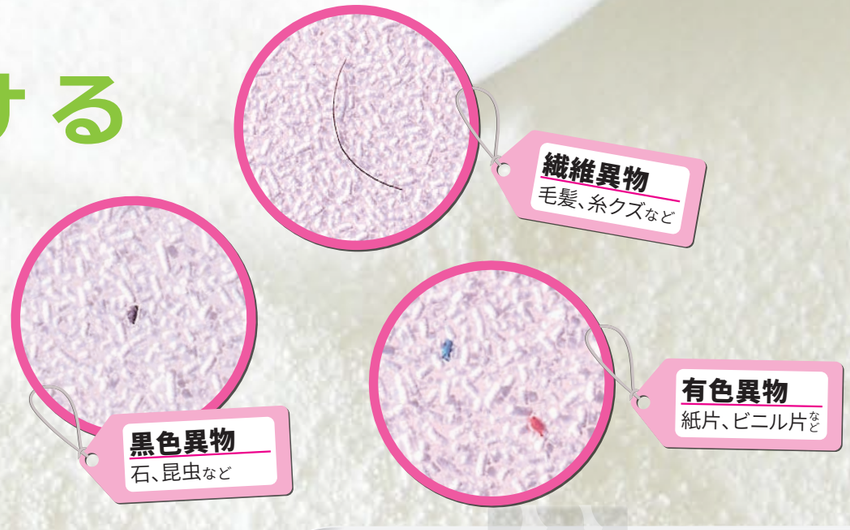

装置の概要

粉体ホッパーに投入された粉体は定量供給装置より分散フィーダーに供給され、検査コンベア上で異物検査に適した薄く均一な状態にして検査部に搬送されます。検査部では、上部及び下部からＬＥＤストロボ照明を照射し、３ＣＣＤカメラにて連続的に異物の有無を検査します。検出された異物は回収装置にてストレージタンクに回収され、良品は良品シュートを経て機外へ送られます。

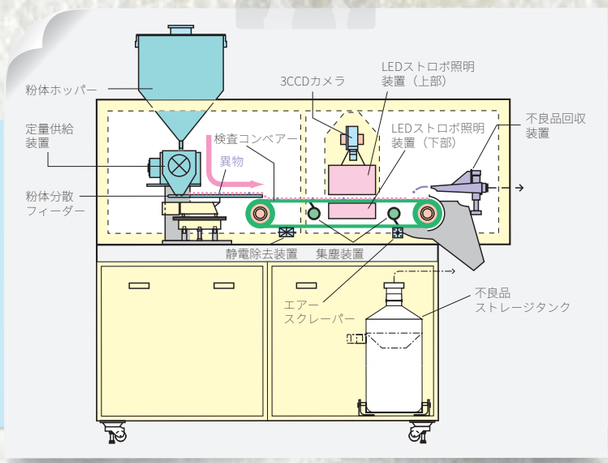

主な特長

低価格タイプの決定版

装置の品質・性能を維持しながら、製造工程等細部を見直すことで大幅なコストダウンを実現。
大変、お求めやすくなりました。

有色異物の検出

当社開発のカラー画像処理装置“VISCANNER GUID-F”により、モノクロ処理では検出できない有色異物、変色粉体も検出します。

誤検知の減少

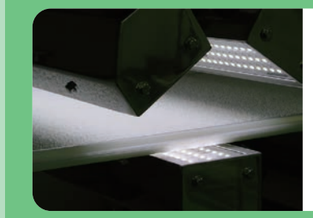

検査ステーションにおいて、当社独自の照明と特殊ベルトを採用。粉体自体の影の発生を抑え、誤検知を大幅に減少します。
（特許取得）

衛生面・安全性を考えた設計

分解清掃で衛生面の管理が容易

工具レスで、接粉部のスピーディーな分解が可能。
筐体は食品工場に対応したステンレス仕様なので衛生的で洗浄も容易です。
また、切替時間も大幅に短縮します。

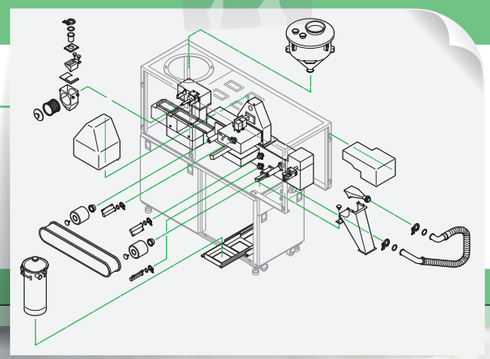

簡単データ出力
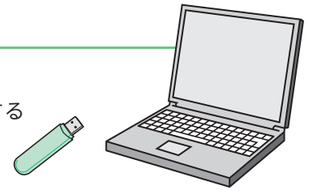
保存された NG 画像を使用し、異物検出評価が可能。
また、画像を JPEG データとして USB メモリーに外部保存することが可能なため、混入異物の情報管理が容易です。